PROFILNET
QUALITÄT OHNE KOMPROMISSE

AK-FLEX

Energiesparendes Rollladensystem

A+++

QUALITÄT GARANTIERT

2 JAHRE GARANTIE

www.profilnet.eu

ALUKON SYSTEM

WÄRMESCHUTZ

Das Rollladensystem AK-FLEX bietet zusätzliche Wärmedämmung und Schutz vor Aufheizung. An heißen Tagen hilft es das Aufwärmen des Raumes reduzieren und während der kalten Nächte hält die Wärme im Raum. Dank des Korpusmaterials des Kastens erfüllt der Rollladen die Anforderungen der aktuellen und der in der Planung befindlichen Energieeinsparverordnung (EnEV). Je nach Ausstattung kann die Wärmedurchgangskoeffizient von 0,61 – 0,30 W/m²K erreicht werden.

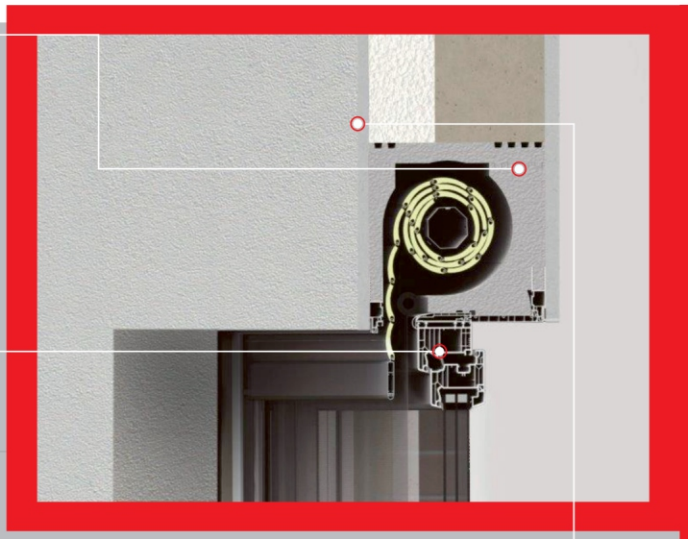

EINFACHE MONTAGE UND STABILE KONSTRUKTION

Dieses Rollladensystem kann mit verdeckten Anschlag ausgestattet werden, was ästhetisch und stilvoll aussieht. Außerdem besitzt der Rollladen AK-FLEX den festen Adapterprofil aus Kunstoff oder Stahl. Er sichert die schnelle, einfache Montage und ideale Abdichtung. Die Kaste ist stabil und verschiebt sich nicht, alles dank der seitlichen Befestigungslaschen. Die beste Stabilität kann man bei der Basisprofil erreichen. Alles dank der Statikkonsole, die eine Last optimail in den Sturz überträgt.

UNTERSCHIEDLICHE MAUERAUFBAUTEN

Die Aufsatzrollläden AK-FLEX sind ungewöhnlich elastisch und einfach zu montieren. Dank dem modularen Aufbau werden die gleichen Kopfstücke, Einlauftrichter, Lagerteile und Führungsschienen für alle Kastenarten verwendet. Die Rollladenkonstruktion ermöglicht die Veränderung von Tiefe und Höhe des Kastens, damit kann die Kaste mit verschiedenen Baukörpern zusammengestellt werden.

BENUTZUNGSKOMFORT

Zusätzlich können die Aufsatzrollläden mit SOMFY/SELVE-Motoren ausgestattet werden, damit können sie mit einem Handsender bedient werden. Dank verschiedenen Programmen sind die Rollläden nicht nur die bequeme Lösung, sondern auch kinderleicht zu bedienen. Das System von den Aufsatzrollläden ermöglicht auch Innen- und Außen revision, bei deren die Wartungsarbeiten von der Innenseite oder Außenseite erfolgt.

INSEKTENSCHUTZ | INTEGRIERTE RAFFSTORE

Revision Außen
Revision Innen

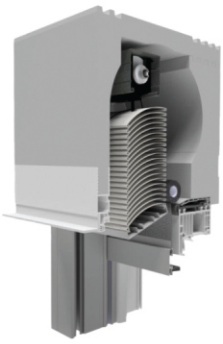

Raffstore

Für Plätze, wo die Luftzirkulation sehr wichtig ist, eignen sich perfekt die Aufsatzrollläden mit einem integrierten Insektenschutzgitter. Der integrierte Insektenschutz ist viel mehr komfortabler als die Anwendung von einem Rahmenmoskitonetz, welches wenigstens 2 mal pro Jahr ausgetauscht werden muss. Das integrierte Moskitonetz stört die normale Benutzung von Rollläden nicht. Das System bietet ein frisches Luft, Sonnenlicht ohne Insekten bei einem zeitlosen schönen Design.

Dank der Raffstore-Behänge kann der Effekt von einem gemütlichen Raum mit einer angenehme Lichtregulierung versichert werden. Es ist moderne und nützliche Lösung. Die Raffstore können durch rastbare Insektengitter ausgestattet werden.

BEISPIELHAFTE FARBEN - PANZER

Standardfarbe

WEIß 01 | SILBER 07 | JAMAIKA-BRAUN 30 | HELLGRAU 02 | ANTHRAZITGRAU 38

Sonderfarbe RAL

GRAUALUMINIUM 85 | TANNENGRÜN 28 | LICHTGRAU 23 | UMBRAGRAU 94 | QUARZGRAU 43

PROFILNET
QUALITÄT OHNE KOMPROMISSE

Vertragshändler